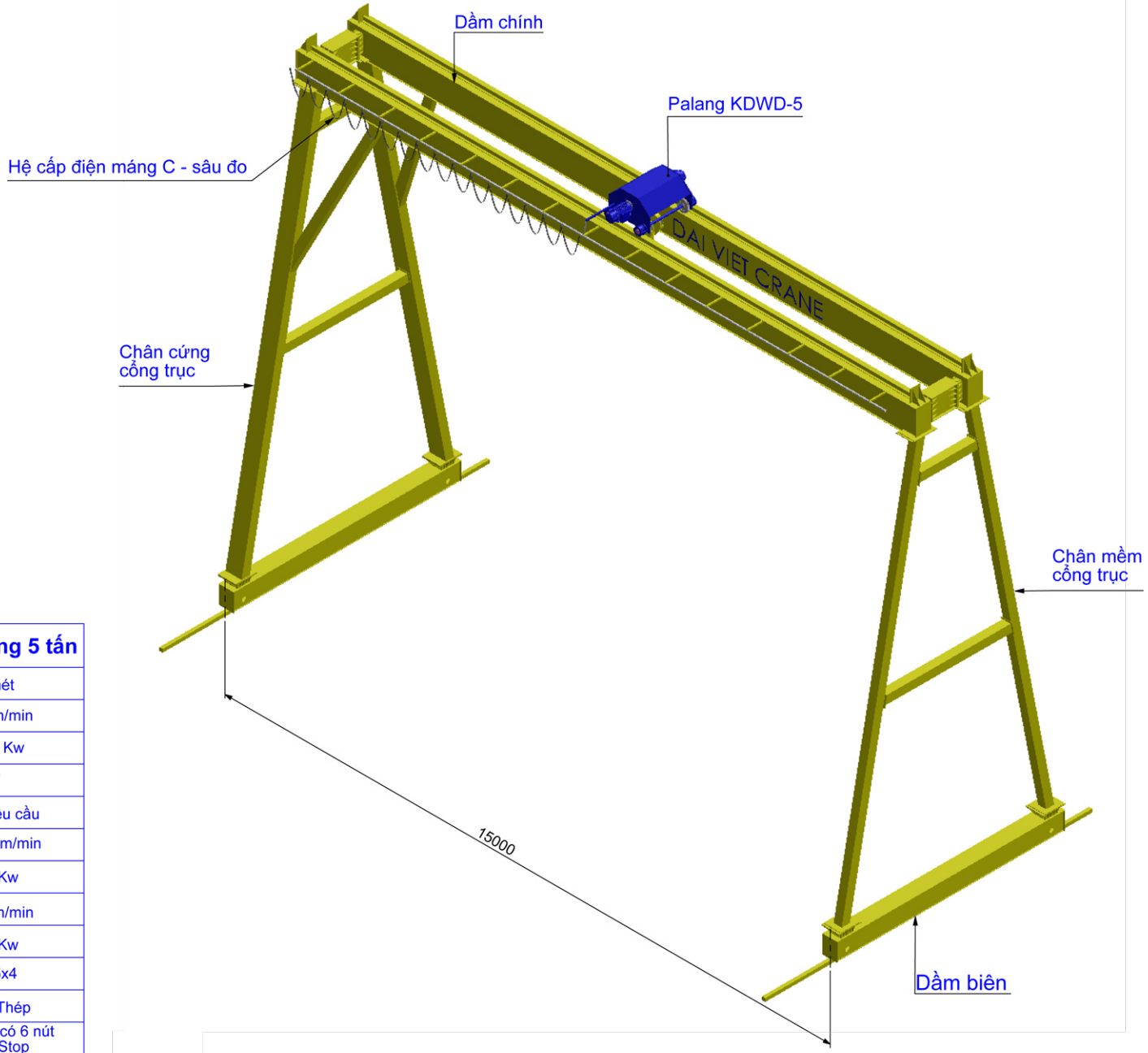

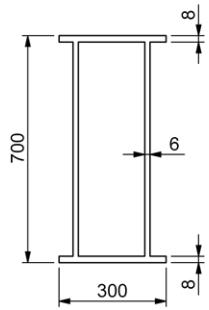

Mặt cắt dầm chính

Cổng trục 2 dầm tải trọng 5 tấn	
Khẩu độ	15 mét
Tốc độ cầu trục	10~20m/min
Động cơ dầm biên	2x0.75 Kw
Tải trọng nâng	5 T
Chiều cao nâng	Theo yêu cầu
Tốc độ nâng hạ	3.5/4.7 m/min
Động cơ nâng hạ	5.5 Kw
Tốc độ di chuyển	13-20m/min
Động cơ di chuyển	0.4 Kw
Quy cách xích	∅11.5x4
Kiểu lắp đặt	Dầm Thép
Kiểu điều khiển	Tay bấm có 6 nút + E - Stop
Hệ thống phanh nâng	Kiểu điện từ
Chế độ làm việc	FEM(1BM)/ISO(M3)
Xuất xứ palang điện	Kukdong Hàn Quốc
Trang bị thêm theo yêu cầu	Bộ điều khiển từ xa

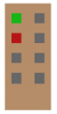

Bộ điều khiển từ xa

CHỦ TRÌ	Eg. NGUYỄN TRUNG KIÊN			DAI VIET CRANE ., JSC CỔNG TRỤC 2 DẦM TẢI TRỌNG : 5 TẤN		
THIẾT KẾ	Eg. TRẦN VĂN LONG					
DWG MODEL	CT5T-LK-15-KDWD					
KHỐI LƯỢNG	VẬT LIỆU	TIÊU CHUẨN	SỐ LƯỢNG	VER : 1.0	Http://cautruc.vn	TỶ LỆ
	SS400	TCVN 4244-2005	01 BỘ		daivietcrane@gmail.com	1: 36

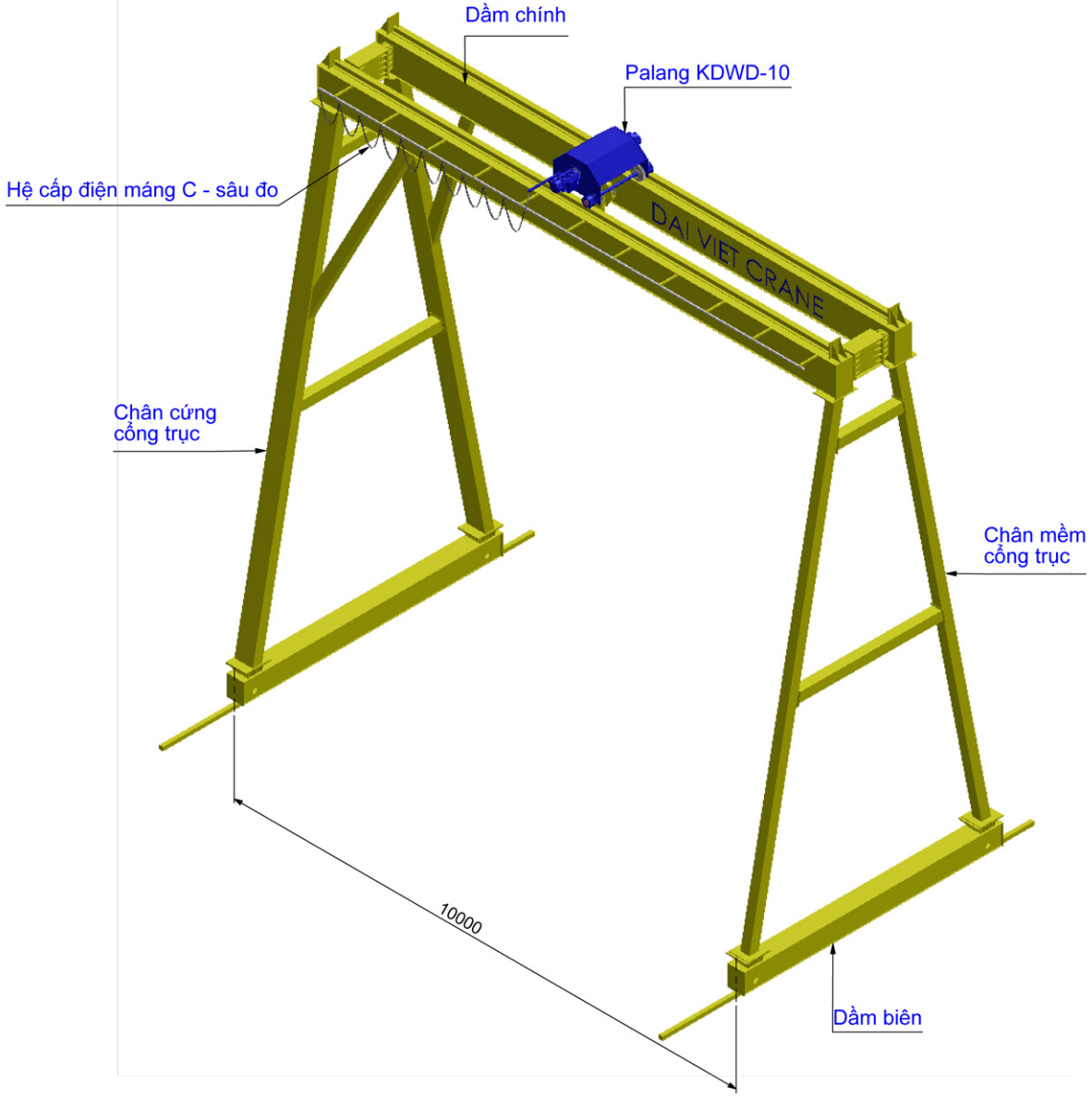

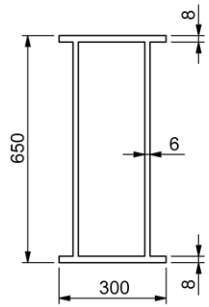

Mặt cắt dầm chính

Cổng trục 2 dầm tải trọng 10 tấn	
Khẩu độ	10 mét
Tốc độ cầu trục	10~20m/min
Động cơ dầm biên	2x1.5 Kw
Tải trọng nâng	10 T
Chiều cao nâng	Theo yêu cầu
Tốc độ nâng hạ	2.5/3.7 m/min
Động cơ nâng hạ	9.0 Kw
Tốc độ di chuyển	8.3/12.5 m/min
Động cơ di chuyển	0.75 Kw
Quy cách xích	∅16x4
Kiểu lắp đặt	Dầm Thép
Kiểu điều khiển	Tay bấm có 6 nút + E - Stop
Hệ thống phanh nâng	Kiểu điện từ
Chế độ làm việc	FEM(1BM)/ISO(M3)
Xuất xứ palang điện	Kukdong Hàn Quốc
Trang bị thêm theo yêu cầu	Bộ điều khiển từ xa

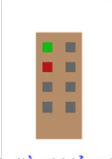

Bộ điều khiển từ xa

CHỦ TRÌ	Eg. NGUYỄN TRUNG KIÊN			DAI VIET CRANE ., JSC CỔNG TRỤC 2 DẦM TẢI TRỌNG : 10 TẤN		
THIẾT KẾ	Eg. TRẦN VĂN LONG					
DWG MODEL	CT10T-LK-10-KDWD					
KHỐI LƯỢNG	VẬT LIỆU	TIÊU CHUẨN	SỐ LƯỢNG	VER : 1.0	Http://cautruc.vn	TỶ LỆ
	SS400	TCVN 4244-2005	01 BỘ		daivietcrane@gmail.com	1: 36

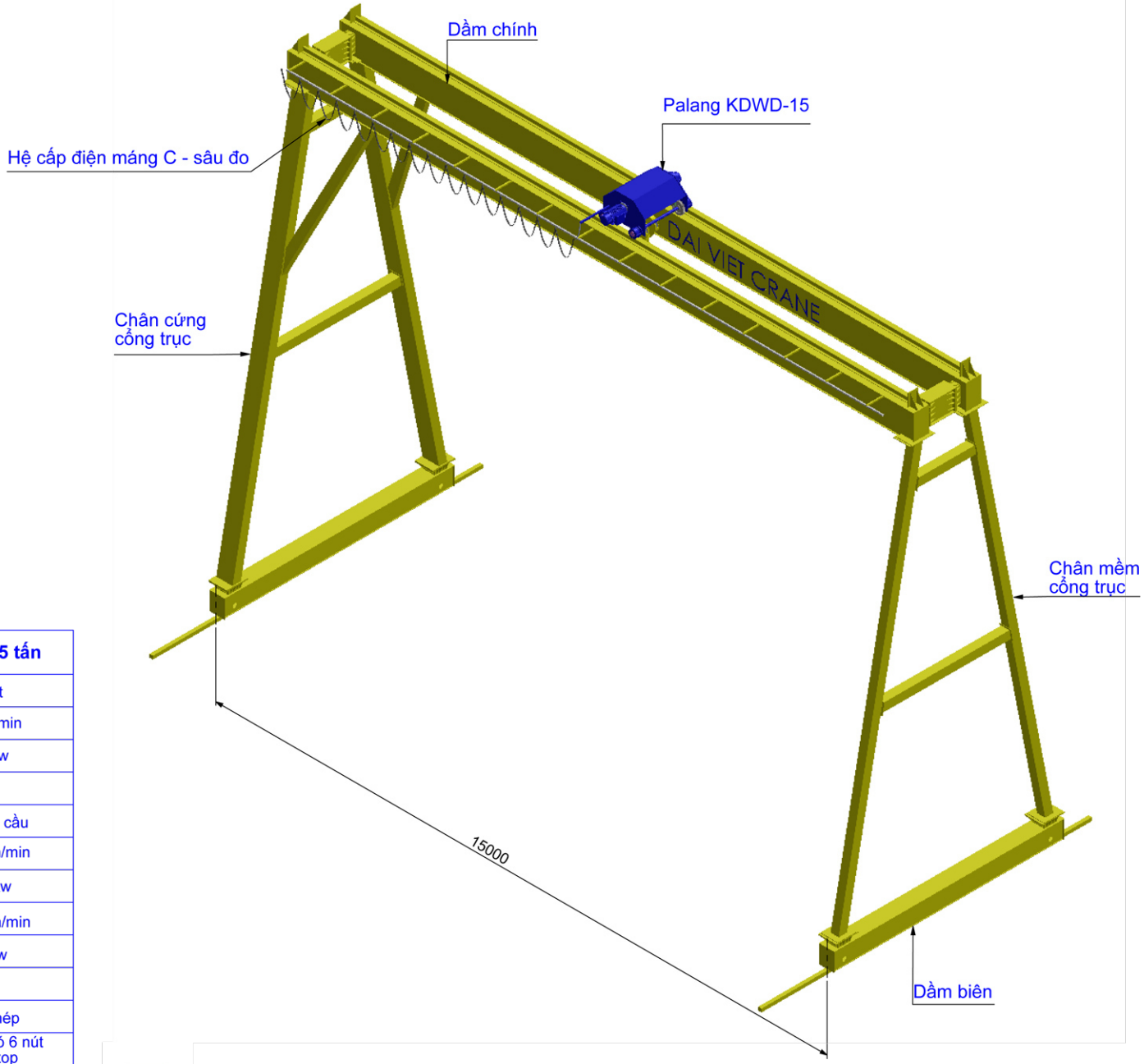

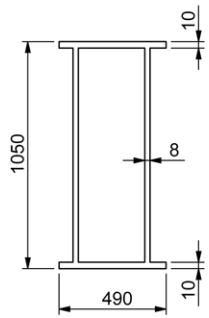

Mặt cắt dầm chính

Cổng trục 2 dầm tải trọng 15 tấn	
Khẩu độ	15 mét
Tốc độ cầu trục	10~20m/min
Động cơ dầm biên	2x2.2 Kw
Tải trọng nâng	15 T
Chiều cao nâng	Theo yêu cầu
Tốc độ nâng hạ	2.3/3.7 m/min
Động cơ nâng hạ	13.0 Kw
Tốc độ di chuyển	8.3/12.5m/min
Động cơ di chuyển	1.5 Kw
Quy cách xích	∅20x4
Kiểu lắp đặt	Dầm Thép
Kiểu điều khiển	Tay bấm có 6 nút + E - Stop
Hệ thống phanh nâng	Kiểu điện từ
Chế độ làm việc	FEM(1BM)/ISO(M3)
Xuất xứ palang điện	Kukdong Hàn Quốc
Trang bị thêm theo yêu cầu	Bộ điều khiển từ xa

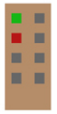

Bộ điều khiển từ xa

CHỦ TRÌ	Eg. NGUYỄN TRUNG KIÊN			DAI VIET CRANE ., JSC CỔNG TRỤC 2 DẦM TẢI TRỌNG : 15 TẤN		
THIẾT KẾ	Eg. TRẦN VĂN LONG					
DWG MODEL	CT15T-LK-15-KDWD					
KHỐI LƯỢNG	VẬT LIỆU	TIÊU CHUẨN	SỐ LƯỢNG	VER : 1.0	Http://cautruc.vn	TỶ LỆ
	SS400	TCVN 4244-2005	01 BỘ		daivietcrane@gmail.com	1: 36